ԵՐԿՐՈՐԴ ՀԱՐԿԻ ՀԱՏԱԿԱԳԻԾ:

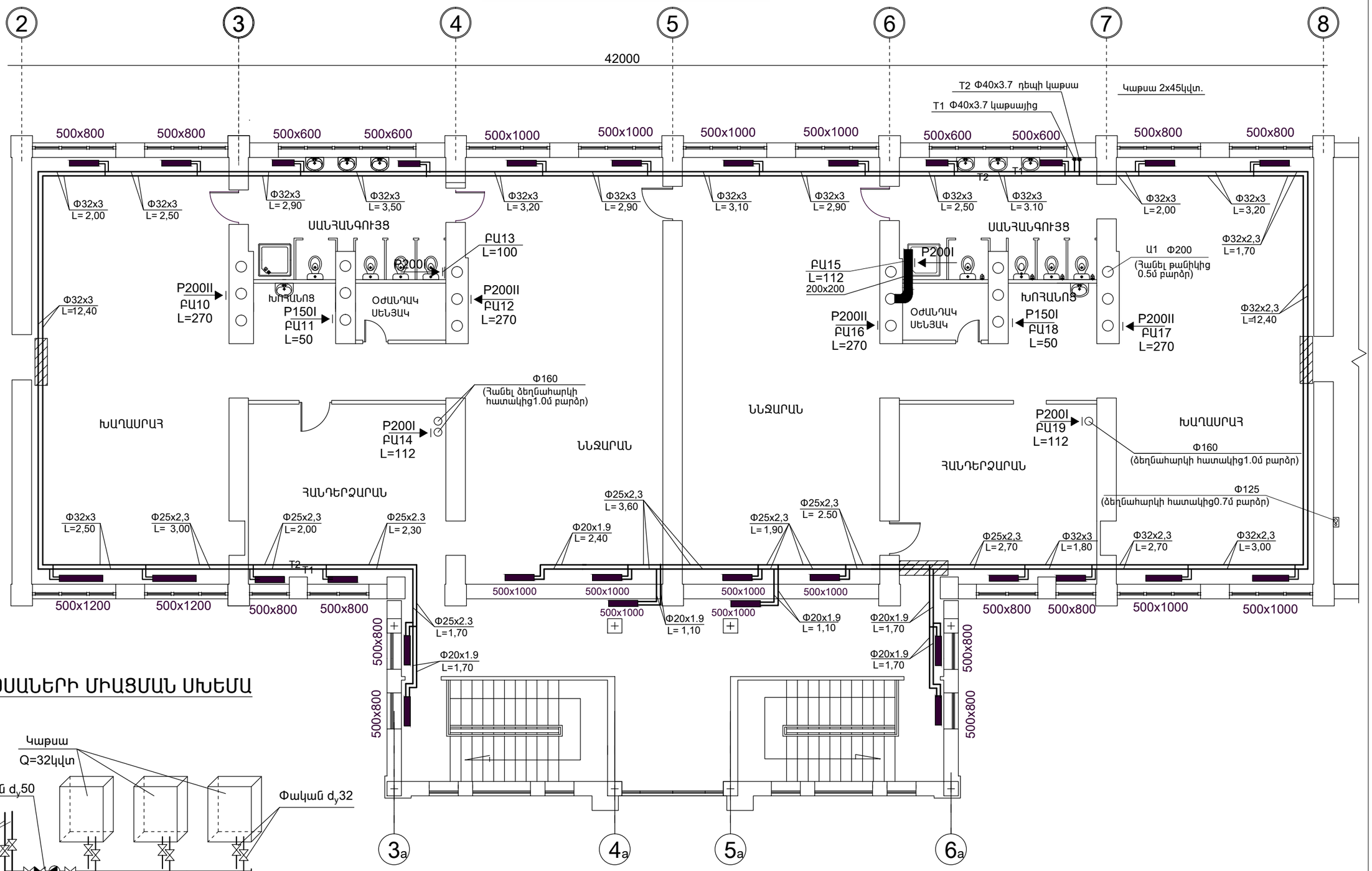

ԿԱԹՍԱՆԵՐԻ ՄԻԱՑՄԱՆ ՍԽԵՄԱ

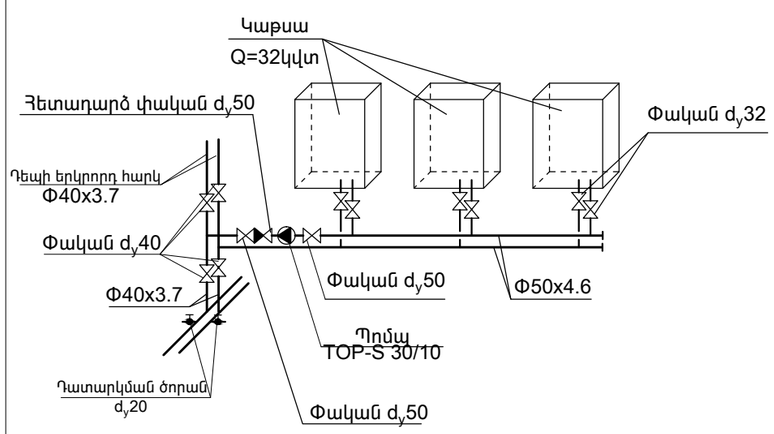

ՏՆՕՐԵՆ	Մ.ՅՈՒՍՆՅԱՆ		<TTV-01> ԱԶԱՏԱՄՈՒՏ ԳՅՈՒՂԻ ՄԱՆԿԱՊԱՐՏԵԶԻ ՄԵԿ ՄԱՍՆԱՇԵՆՔԻ ՎԵՐԱԿԱՌՈՒՑՈՒՄ			
ՍՏՈՒԳԵՑ	Ն.ՍՏԵՓԱՆՅԱՆ					
ՆԱԽԱԳԾԵՑ	Վ.ԳԱՍՊԱՐՅԱՆ		ՋԵՌՈՒՑՈՒՄ ԵՎ ՕԴԱՊՈՒԽՈՒԹՅՈՒՆ	ՓՈՒԼ	ԹԵՐԹ	ԹԵՐԹԵՐ
ՆԳԾ	Կ.ՍԱՀԱԿՅԱՆ			ԱՆ	ՋՕ-3	5
			ԵՐԿՐՈՐԴ ՀԱՐԿԻ ՀԱՏԱԿԱԳԻԾ	"ՄԱՌԱ ԵՎ ԴՈՒՍՏԵՐ" ՍՊԸ		